# 取扱説明書

# エアホイスト用ペンダントスイッチ

## ＰＣＳ－１ＢＶ
## ＰＣＳ－２ＢＶ１
## ＰＣＳ－２ＢＶ２

Copied digital data from https://www.endo-kogyo.co.jp/

### ⚠ 警　告

・このペンダントスイッチを組み付け、運転または保守する前に必ずお読みください。
・エアホイストを使用する際は、エアホイストの取扱説明書も必ずお読みください。
　この取扱説明書はペンダントスイッチに固有な項目のみ記載してあります。
　エアホイストを使用する際の一般的な注意事項は、エアホイストの取扱説明書に記載してあります。
・いつでも使用できるように、この取扱説明書はエアホイストの取扱説明書とともに大切に保管してください。

遠藤工業株式会社

ＨＭ－１０１４１

ENDO

２０１７年３月発行

取扱説明書に関する著作権と責任
付属する取扱説明書の著作権は当社にあります。
取扱説明書は、本商品の安全な運用をサポートすることを目的に限定して提供されるものであり、この目的以外に使用することはできません。
当社から事前に許可を受けることなく、上記の目的以外に取扱説明書の全部または一部を、使用および複製することはできません。
また、取扱説明書の全部または一部を他の言語に翻訳したり、書き換えることも禁止されています。
なお取扱説明書に記載されている内容は、将来予告なしに変更することがあります。あらかじめご了承ください。

遠藤工業株式会社

Copied digital data
from https://www.endo-kogyo.co.jp /

## アラート・シンボル・マーク及び警告サインの適用について

この取扱説明書を注意深く読み、その指示に従ってください。

この取扱説明書において、アラート・シンボル・マーク（ ）及び警告サイン（「警告」、「注意」、「留意」）はそれぞれ次のような特別な意味を表しています。

Copied digital data from https://www.endo-kogyo.co.jp/

このアラート・シンボル・マークは、この装置の使用に伴い、あなたや他の人々に危険をおよぼすおそれのある事項や操作について、あなたの注意を喚起しています。このアラート・シンボル・マークの付いている指示を注意深く読み、その指示に必ず従ってください。

警　告：死亡または重傷事故の危険がある。

注　意：軽傷または中程度の傷害事故が発生する危険があるか、または装置などの財物損傷のおそれがある。

留　意：装置の運転や保守時における留意事項を示す。

# 目　次


1．⚠ 安全にお使いいただくために ---------- 1

1－1．安全についてのまとめ ---------- 1

1－2．安全運転のために ---------- 1

1－2－1．取扱全般について ---------- 1

1－2－2．運転と操作について ---------- 2

1－2－3．保全管理について ---------- 2

2．製品の説明 ---------- 3

2－1．ペンダントスイッチの構成 ---------- 3

2－2．仕様 ---------- 4

3．据え付け前の確認 ---------- 4

4．据え付け方法 ---------- 4

4－1．ホイストへの組み付け ---------- 5

4－2．ホイストの据え付け ---------- 6

5．据え付け後の確認と試運転 ---------- 6

5－1．チェーンの確認、巻き上げ動作の確認
巻上げ、巻下げリミットスイッチの確認 ---------- 6

5－2．ペンダントスイッチによる速度調整 ---------- 6

5－3．非常停止装置の動作確認 ---------- 6

6．正しい使い方と注意 ---------- 7

7．給油 ---------- 7

8．分解・再組立 ---------- 8

8－1．分解手順 ---------- 8

8－2．再組立 ---------- 9

9．部品一覧表 ---------- 11


Copied digital data from https://www.endo-kogyo.co.jp/

# 1．⚠ 安全にお使いいただくために

## 1－1．安全についてのまとめ

### ⚠ 警　告

・このペンダントスイッチを組み付け、運転または保守する前に、誤った取り扱いによる事故を避けるため、取扱説明書を注意深く読み、理解いただいたうえで正しくご使用ください。

・この取扱説明書は、据え付け、運転、管理するすべての人が利用できるように保管してください。

・ホイストの安全使用に関して適用される協会、地方および国の法令や規則をすべて調べてください。

## 1－2．安全運転のために

ホイストの使い方を誤ると、つった荷物や本体の落下など危険な状態になります。安全にお使いいただくために、ペンダントスイッチの機能をご理解いただき、次のことを必ず守ってください。

ここでは、ペンダントスイッチに関する項目のみ記載してあります。
エアホイストを使用する前にエアホイストの取扱説明書も必ずお読みください。それには、使用する際の一般的な注意事項が記載されています。

### 1－2－1．取り扱い全般について

### ⚠ 警　告

・取扱説明書および注意銘板（警告ラベル）の内容を熟知しない人は運転しないでください。

・健康上ホイストの運転に適していないときは、運転しないでください。

・ペンダントスイッチを正しくそして注意深く組み付けてください。

・分解、組み立てを伴う検査および整備は、資格を持った人または教育（訓練）を受けた人が行ってください。

Copied digital data from https://www.endokogyo.co.jp/

## １－２－２．運転と操作について

### ⚠ 警　告

・ロードチェーンの確認、巻上げ動作の確認、巻上げ・巻下げリミットスイッチの確認はホイストの取扱説明書に従い行ってください。

・急発進、急停止、急逆転などの急激な操作はしないでください。
ホイストはスムーズに運転してください。
・スイッチ（押しボタン）は絶対に固定しないでください。
手で確実に操作してください。

・非常停止ボタンは緊急時用です、通常運転での停止には使用しないでください。

・緊急時、非常停止ボタンを押して停止させた場合は、危険を取り除いてから非常停止ボタンを解除してください。

・非常停止ボタンをゆるめたり外したりしないでください。
ゆるめてしまった場合は、手でしっかりと締めなおしてください。

Copied digital data from https://www.endo-kogyo.co.jp/

## １－２－３．保全管理について

### ⚠ 警　告

・改造は絶対しないでください。

・保全、修理を実施する前に空気の供給を遮断してください。

・少なくとも毎年１回以上、徹底的に検査し、摩耗したり損傷している部品は交換してください。

・分解、組立を伴う検査および整備は、資格を持った者または教育を受けた者が行ってください。

・純正部品以外は、絶対に使用しないでください。

・少しでも不明な点があったときは、なにもせずペンダントスイッチを購入した代理店か近くの代理店にご連絡ください。

# 2．製品の説明

## 2－1．ペンダントスイッチの構成

・ペンダントスイッチは、図－1のようにシリンダ部1式・ホース1式・コントロールバルブ1式で構成されています。

・コントロールバルブ1式には、非常停止装置が装備されています。

・注意銘板には、ホイストを運転する上での注意事項が記載されています。

> **⚠ 警　告**
>
> 取扱説明書および注意銘板（警告ラベル）の内容を熟知しない人は運転しないでください。

・銘板（ネームプレート）には、型式（ＭＯＤＥＬ）が記載されています。
製品および部品購入の際は、必ず型式を明示してください。

Copied digital data
from https://www.endo-kogyo.co.jp /

２－２．仕様

| 型　式 | 使用圧力範囲<br>ＭＰａ　{kgf/cm²} | エアホイスト<br>適合型式 | 質　量<br>ｋｇ |
|---|---|---|---|
| ＰＣＳ－１ＢＶ | ０．４～０．６<br>{４　～　６} | ＥＨＬ－０２５ＴＳ<br>ＥＨＬ－０５ＴＳ<br>ＥＨＬ－１ＴＷ | ３．２ |
| ＰＣＳ－２ＢＶ１ | ０．４～０．６<br>{４　～　６} | ＥＨＬ－１ＴＳ<br>ＥＨＬ－２ＴＷ | ３．５ |
| ＰＣＳ－２ＢＶ２ | ０．４～０．６<br>{４　～　６} | ＥＨＬ－２．８ＴＳ | ３．５ |

## ３．据え付け前の確認

・ご注文どおりのものが届いたか確認してください。（銘板をお確かめください。）
・輸送中の事故等により、本体が破損していないかどうか確認してください。
・ペンダントスイッチの型式がホイストの型式に適合しているか確認してください。
（項目２－２「仕様」を参照してください。）

Copied digital data from https://www.endo-kogyo.co.jp/

## ４．据え付け方法

**⚠ 警　告**

エアホイストがすでに据え付けてある場合は、必ず空気の供給を遮断してから組み付けてください。

**⚠ 注　意**

・足場の悪い状態で作業を行わないでください。
安全な作業場所を確保してください。
・組み付けは必ず資格を持った者または教育を受けた者が行ってください。
・不用意な作業は、ホイストやペンダントスイッチに損傷を与えたり、人身事故の原因となります。適正な作業を行ってください。

## ４－１．ホイストへの組み付け（図－２参照）

ペンダントスイッチがホイストと分離して供給された場合は、次の手順に従って組み付けてください。

型式がＥＨＬ－１ＴＳ，ＥＨＬ－２ＴＷ，ＥＨＬ－２．８ＴＳ型のホイストは、ペンダント付きの仕様であっても、ペンダントスイッチはホイスト本体と分離して出荷されますので、ホイストを据え付ける前に本体へ組み付けてください。

-1) バルブハウジング（Ａ）から、カバー（Ｂ）を取り外します。

-2) シリンダホルダ（２０）から、カバー（６１）を取り外します。

-3) シリンダ（１０）とシリンダホルダ（２０）を一体のまま、カバー（２９）と共にバルブハウジング（Ａ）に組み付けてください。

-4) バルブハウジング（Ａ）の給気口にニップル（６８）とバルブ（６９）を取り付けます。

また、バルブ（６９）にエルボ（７０）、（７１）を取り付けます。

-5) 指定された色に従ってナイロンチューブを配管してください。

-6) カバー（６１）を取り付けます。

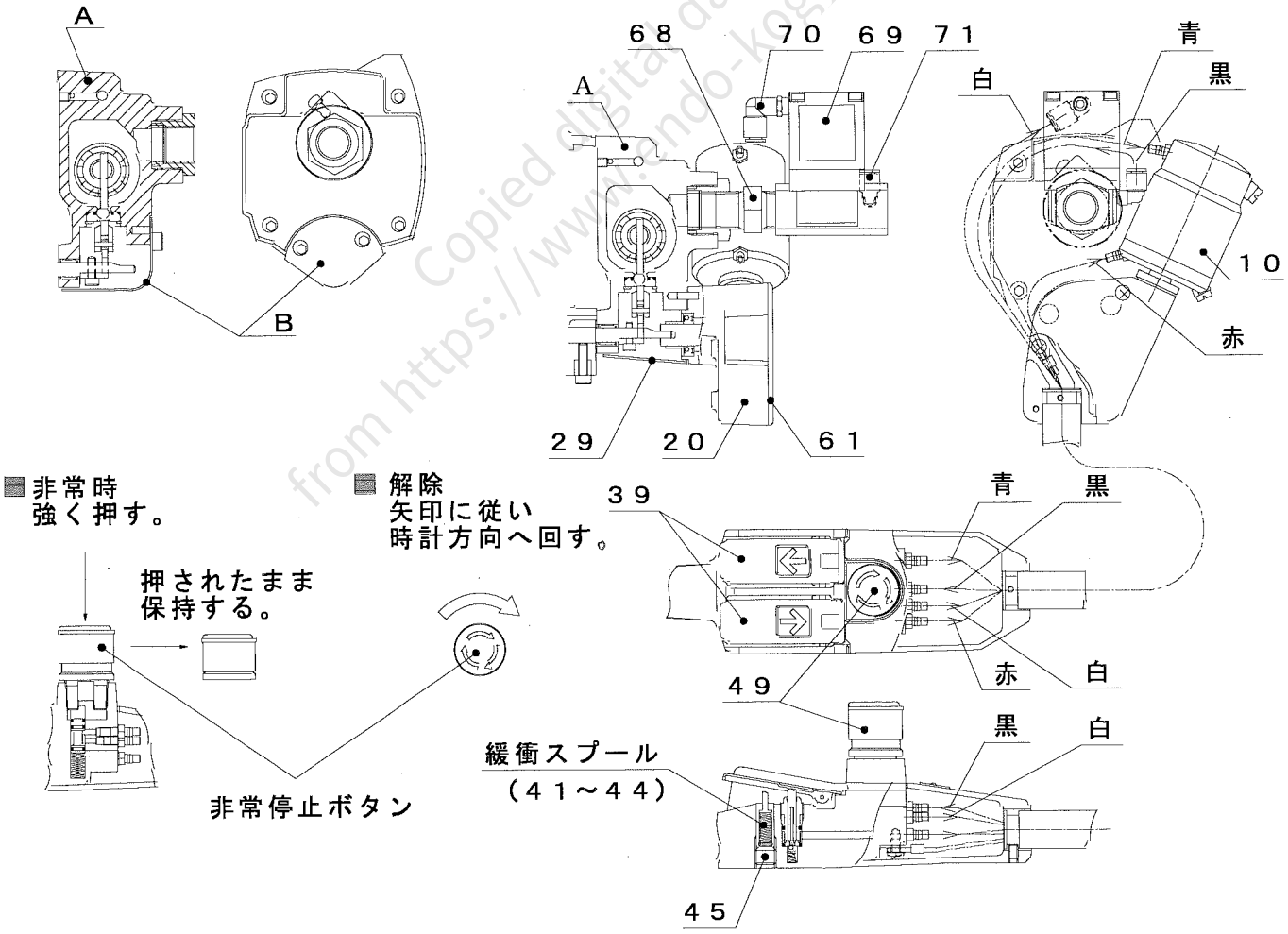


図２

Copied digital data from https://www.ando-kogyo.co.jp/

4－2．ホイストの据え付け

ホイストの取扱説明書に従って行ってください。

## 5．据え付け後の確認と試運転

5－1．ロードチェーンの確認、巻上げ動作の確認、巻上げ・巻下げリミットスイッチの確認は、ホイストの取扱説明書に従って行ってください。

5－2．ペンダントスイッチによる速度調整（図－2参照）

・押しボタン（39）を押すと、それは初め緩衝スプール（41～44）に接触します。
この状態でホイストは低速で運転されます。
さらに押しボタンを押すに従い、ホイストの速度は低速から最高速度まで増加します。
・出荷に先立ち、給気圧力 0．4MPa {kgf/cm²} で定格荷重を低速で巻上げるように緩衝スプールの位置がセットされています。
もし必要ならば、緩衝スプールの位置を再調整することにより、始動時の速度を増減することができます。
増速するときはセットスクリュー（45）を反時計方向に回し、減速するときは時計方向に回してください。

5－3．非常停止装置の動作確認（図－2参照）

・巻上げおよび巻下げ運転中に、押しボタン（39）を押したまま非常停止ボタン（49）を手で強く押し巻上げおよび巻下げが確実に停止することを確認してください。
・押しボタン（39）から指を離し、非常停止ボタン（49）上部の矢印にしたがい非常停止ボタン（49）を時計方向に回し解除します。

### ⚠ 警　告

・押しボタン（39）を押したまま非常停止ボタン（49）を解除しないでください。
ホイストが急に動き出し非常に危険です。
・非常停止ボタンを誤って表示と反対方向（反時計方向）に回すとゆるんでしまいます。空気が吹き出し非常に危険です。
ゆるめてしまった場合は、手でしっかりと締めなおしてください。

・非常停止ボタンを解除した後、巻上げおよび巻下げが通常通り運転できることを確認してください。

Copied digital data from https://www.endo-kogyo.co.jp/

## 6．正しい使い方と注意

### ⚠ 警　告

・急発進、急停止、急逆転などの急激な操作はしないでください。
ホイストはスムーズに運転してください。

・スイッチ（押しボタン）は絶対に固定しないでください。
手で確実に操作してください。

・非常停止ボタンは緊急時用です、通常運転での停止には使用しないでください。

・緊急時、非常停止ボタンを押して停止させた場合は、危険を取り除いてから非常停止ボタンを解除してください。

・非常停止ボタンをゆるめたり外したりしないでください。
ゆるめてしまった場合は、手でしっかりと締めてください。

### ⚠ 注　意

・ペンダントスイッチをつり荷や構造物等にぶつけないでください。

・トロリを使用するとき、ペンダントスイッチは絶対に引っ張らないでください。

Copied digital data from https://www.endo-kogyo.co.jp/

## 7．給油

・検査および整備のため、分解するたびごとに完全に清掃し、潤滑油を再塗布してください。

・ピストンロッド（１）・シリンダ（１０）の内側・バルブコーン（４７）へは、ＮＬＧＩ（Ｎａｔｉｏｎａｌ　Ｌｕｂｒｉｃａｔｉｏｎ　Ｇｒｅａｓｅ　Ｉｎｓｔｉｔｕｔｅ）分類No.2相当のリチウム石けん基　シリコングリースを塗布してください。

・その他摺動部へは、ＥＰタイプのグリースを塗布してください。
ホイスト取扱説明書の項目「給油」の「推薦する潤滑油」をご覧ください。

# 8．分解・組立

## ⚠ 警　告

・必ず空気の供給を遮断してから行ってください。

・必ず資格を持った者または教育を受けた者が行ってください。

## ⚠ 注　意

・不用意な作業はホイストに余分な損傷を与えたり怪我の原因となります。適正な作業を行ってください。

・部品をバイスでつかむときは、部品表面の保護と変形防止のため、バイスの口金は必ず銅でおおわれたものを使用してください。

from Copied digital data https://www.endo-kogyo.co.jp/

### ８－１．分解手順

・ホイストの取り外しおよびホイスト本体の分解は、ホイストの取扱説明書に従って行ってください。

・ペンダントスイッチ部分の分解は、分解図（頁－１３）を参照のうえ、次の手順に従って行ってください。
消耗部品を交換する場合は、必要箇所のみ分解してください。

-1)カバー（６１）を外し、シリンダ（１０）とバルブ（６９）からナイロンチューブ（５４，５５，５６，６７）の配管を外します。
-2)エルボ（７０）を外し、給気口からニップル（６８）とバルブ（６９）を外します。
-3)シリンダホルダ（２０）からワイヤロープ（５２）を外します。
-4)シリンダホルダとシリンダを一体のまま取り外します。
-5)Ｅ形止メ輪（２７）を外し、ピン（２６）をシリンダホルダの裏側から抜き取ります。（抜き取るための穴が設けてあります。）
-6)軸受用ナット（１６）とシリンダカバー（１１）の間の寸法を測定してください。（図－３参照）
注）組立時必要です。
必ず測定してください。
-7)軸受用ナットをゆるめ、シリンダホルダからシリンダを外します。
-8)シリンダ部分
①六角穴付ボルト（１２）を外し、
シリンダ（１０）を外します。

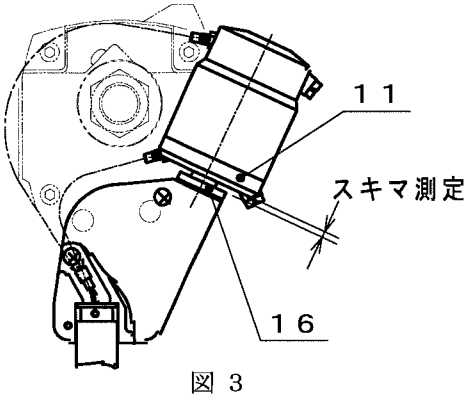

図３

②ナイロン入りナット（９）を外し、ピストン（７）、スペーサ（４）、（６）スプリング（５）、リング（３）を抜きとります。

③軸用Ｃ形止メ輪（２）を外し、シリンダカバー（１１）を外します。

-9)シリンダホルダ部分

①軸（２４）が楽に回転し、嵌合部が損耗していないか確認してください。
もし異常がなければ、軸を分解する必要はありません。

②分解が必要な場合は、スリーブ（２５）側から軸に当て金をしてハンドプレスで押し出してください。
外したスリーブは、嵌合があまくなっています。
新しいスリーブと交換してください。

-10)バルブハウジング部分

①バルブカバー（５９）を外し、ナイロンチューブとワイヤロープを外します。

②ピン（４０）を外し、押しボタン（３９）を外します。

③バルブノブ（３８）、ピン（３７）を抜き取ります。

④ライナ（３６）を外し、シート（３５）、鋼球（３３）、スプリング（３２）を取り出します。

⑤非常停止ボタンを反時計方向に回し取り外します。

⑥バルブコーン（４７）、スプリング（４６）を取り出します。

## ８－２．再組立

**⚠ 注　意**

・再組み立ての前に、分解したすべての部品を完全に清掃し、亀裂、傷、変形摩耗を検査してください。

・酸性の溶剤は絶対に使用しないでください。

・損傷している部品や過度に摩耗している部品はすべて交換してください。
まくれが出たり、損傷したネジ類も交換してください。

・純正部品以外は、絶対に使用しないでください。

留意：・Ｏリング等のゴム製品や、プラスチック製の部品は、溶剤で絶対に洗浄しないでください。

・部品をバイスでつかむときは、部品表面の保護と変形防止のため、バイスの口金は必ず銅でおおわれたものを使用してください。

・ボールベアリングをシャフトに取り付けるときは、必ずボールベアリングの内輪を押してください。

・ボールベアリングをハウジング穴に押し込むときは、必ずボールベアリングの外輪を押してください。

from https://www.endo-kogyo.co.jp/ Copied digital data

組み立ては分解の逆の手順で行い、次の点に注意してください。

-1)軸用Ｃ形止メ輪（２）は、常に新しいものと交換してください。

-2)止メ輪の組み付け方向（図－４参照）

止メ輪の縁がシャープな面で荷重を受けるようにします。

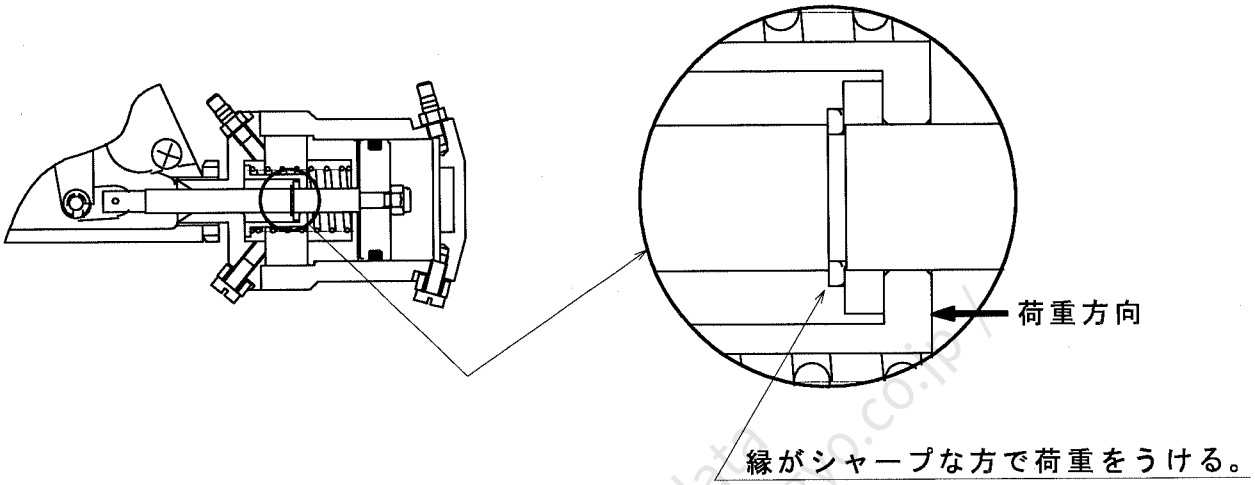


図４

-3)シリンダ（１０）とシリンダホルダ（２０）は、分解時に測定した寸法に組み付けてください。

-4)スプリング（３２）は、図－５に示すように組み込みます。

シート（３５）を組み込むとき鋼球（３３）がスプリング上面から落ちないように注意して行ってください。

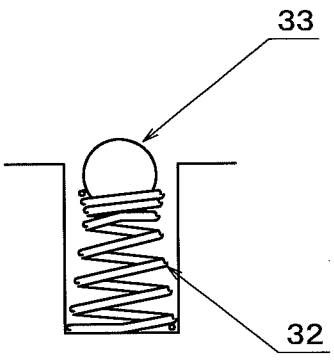


図５

-5)ニップル（６８）、エルボ（７１）のネジ部にシールテープ等でシールし、組み付けてください。

Copied digital data from https://www.endo-kogyo.co.jp/

# 9．部品一覧表

**部品を購入されるときのお願い**

・部品番号、部品名称、および製品の型式を指定してください。
・ＳＥＲ．Ｎｏ．（製品番号）のわかるものは明記してください。
・部品番号のない部品は、個々に供給することはできません。
　セット、または１式でご購入ください。

■部品表のみかた

| 照合番号 | 部品番号 | 個数 PCS-1B | PCS-2BV1 | PCS-2BV2 | 部品名称 |
|---|---|---|---|---|---|
| － | LHP000612a | 1 | 1 | 1 | コントロールバルブ１式 |
| 31 | P2H100054 | 1 | 1 | 1 | －バルブハウジング |
| 28 | KA1610508 | 6 | 6 | 6 | －六角穴付止ネジ |
| 32 | P2H300158 | 2 | 2 | 2 | －スプリング |
| ⋮ | ⋮ | ⋮ | ⋮ | ⋮ | ⋮ |
| － | LHP000053a | 2 | 2 | 2 | －緩衝スプール |
| 41 | LHP000213 | 2 | 2 | 2 | －－スプリングケース |
| 42 | － | 2 | 2 | 2 | －－スプール |
| 43 | － | 2 | 2 | 2 | －－スプリング |
| 44 | － | 2 | 2 | 2 | －－穴用Ｃ形止メ輪 |
| ⋮ | ⋮ | ⋮ | ⋮ | ⋮ | ⋮ |
| 60 | KA10220510 | 2 | 2 | 2 | －十字穴付サラ小ネジ |

このマークがセット部品、または
部品１式の範囲を示します。

Copied digital data from https://www.ende-kogyo.co.jp/

## ■ 部品表　PCS-1BV, PCS-2BV1, PCS-2BV2　ペンダントスイッチ

| 照合番号 | 部品番号 | 部品名称 | 個数 | | |
|---|---|---|---|---|---|
| | | | PCS-1BV | PCS-2BV1 | PCS-2BV2 |
| - | LHP000016 | シリンダ部1式 | 1 | - | - |
| - | LHP000017 | シリンダ部1式 | - | 1 | 1 |
| - | LHP000202 | ーシリンダ1式 | 1 | - | - |
| - | LHP000203 | ーシリンダ1式 | - | 1 | 1 |
| 1 | P2H400215 | ーーピストンロッド | 1 | 1 | 1 |
| ● 2 | KA40110007 | ーー軸用C形止メ輪 | 1 | 1 | 1 |
| 3 | P2H400216 | ーーリング | 1 | 1 | 1 |
| 4 | P2H400217 | ーースペーサ | 1 | 1 | 1 |
| 5 | P2H400218 | ーースプリング | 1 | 1 | 1 |
| 6 | P2H400219 | ーースペーサ | 1 | 1 | 1 |
| 7 | P2H400220 | ーーピストン | 1 | 1 | 1 |
| ● 8 | KA50100315 | ーーOリング | 1 | 1 | 1 |
| ● 9 | P2H400221 | ーーナイロン入りナット | 1 | 1 | 1 |
| 10 | P2H300156 | ーーシリンダ | 1 | 1 | 1 |
| 11 | P2H300157 | ーーシリンダカバー | 1 | 1 | 1 |
| 12 | KA00910410 | ーー六角穴付ボルト | 4 | 4 | 4 |
| ● 13 | P2H400214 | ーーシール | 4 | 4 | 4 |
| 14 | P2H400222 | ーーサイレンサ | 2 | 2 | 2 |
| 15 | P2H400223 | ーーボルト | 2 | 2 | 2 |
| 16 | KA64101002 | ーー軸受用ナット | 1 | 1 | 1 |
| 17 | P2H400224 | ーーリンク | 1 | - | - |
| 17 | P2H400208 | ーーリンク | - | 1 | 1 |
| 18 | P2H400865 | ーーピン | 1 | 1 | 1 |
| 19 | P2H400257 | ーーニップル | 2 | 2 | 2 |
| - | LHP000204 | ーシリンダボルダ1式 | 1 | - | - |
| - | LHP000205 | ーシリンダボルダ1式 | - | 1 | 1 |
| 20 | P2H200058 | ーーシリンダホルダ | 1 | - | - |
| 20 | P2H200057 | ーーシリンダホルダ | - | 1 | 1 |
| 21 | KA43200412 | ーー平行ピン | 1 | 1 | 1 |
| 22 | KA60102012 | ーーボールベアリング | 2 | - | - |
| 22 | KA60103032 | ーーボールベアリング | - | 2 | 2 |
| 23 | P2H400265 | ーースペーサ | 1 | - | - |
| 24 | LHP000076 | ーー軸 | 1 | - | - |
| 24 | LHP300150 | ーー軸 | - | 1 | 1 |
| 25 | P2H400165 | ーースリーブ | 1 | - | - |
| 25 | P2H400209 | ーースリーブ | - | 1 | 1 |
| 26 | P2H400228 | ーーピン | 1 | 1 | 1 |
| 27 | KA40310040 | ーーE形止メ輪 | 1 | 1 | 1 |
| 28 | KA16110508 | ーー六角穴付止ネジ | 1 | 1 | 1 |
| 30 | KA00910642 | ーー六角穴付ボルト | 2 | - | - |
| 30 | KA00910844 | ーー六角穴付ボルト | - | 2 | 2 |
| 61 | P2H300162 | ーーカバー | 1 | - | - |
| 61 | P2H300152 | ーーカバー | - | 1 | 1 |
| 60 | KA10220510 | ーー十字穴付サラ小ネジ | 2 | 2 | 2 |
| 29 | P2H400229 | ーーカバー | 1 | - | - |
| 29 | P2H300151 | ーーカバー | - | 1 | 1 |
| - | LHP002432 | コントロールバルブ1式 | 1 | 1 | 1 |
| 31 | P2H100054 | ーバルブハウジング | 1 | 1 | 1 |
| 28 | KA16110508 | ー六角穴付止ネジ | 5 | 5 | 5 |
| 32 | P2H300158 | ースプリング | 2 | 2 | 2 |
| 33 | KA63100304 | ー鋼球 | 2 | 2 | 2 |
| ● 34 | KA50100080 | ーOリング | 4 | 4 | 4 |
| 35 | P2H400247 | ーシール | 2 | 2 | 2 |
| 36 | P2H300159 | ーライナ | 2 | 2 | 2 |
| 37 | P2H400248 | ーピン | 2 | 2 | 2 |
| 38 | P2H400249 | ーバルブノブ | 2 | 2 | 2 |
| 39 | LHP000210 | ーボタンセット | 1 | 1 | 1 |
| 40 | P2H400251 | ーピン | 1 | 1 | 1 |

© Copied digital data from https://www.endo-kogyo.co.jp/

| 照合番号 | 部品番号 | 部品名称 | 個数 | | |
|---|---|---|---|---|---|
| | | | PCS-1BV | PCS-2BV1 | PCS-2BV2 |
| - | LHP000053 | －緩衝スプール | 2 | 2 | 2 |
| 41 | - | －－スプリングケース | 2 | 2 | 2 |
| 42 | - | －－スプール | 2 | 2 | 2 |
| 43 | - | －－スプリング | 2 | 2 | 2 |
| 44 | - | －－穴用C形止メ輪 | 2 | 2 | 2 |
| 45 | P2H400256 | －セットスクリュー | 2 | 2 | 2 |
| 46 | P2H400939 | －スプリング | 1 | 1 | 1 |
| 47 | P2H300571 | －バルブコーン | 1 | 1 | 1 |
| ● 48 | P2H400937 | －Oリング | 3 | 3 | 3 |
| 49 | P2H400938 | －非常停止ボタン | 1 | 1 | 1 |
| ● 13 | P2H400214 | －シール | 6 | 6 | 6 |
| 19 | P2H400257 | －ニップル | 4 | 4 | 4 |
| 59 | P2H200169 | －バルブカバー | 1 | 1 | 1 |
| 60 | KA10220510 | －十字穴付サラ小ネジ | 2 | 2 | 2 |
| - | LHP002433 | ホース1式 | 1 | 1 | 1 |
| 50 | - | －ホース | 1 | 1 | 1 |
| 51 | - | －インナ | 2 | 2 | 2 |
| 52 | - | －ワイヤロープ | 1 | 1 | 1 |
| 53 | - | －ロック管 | 2 | 2 | 2 |
| 54 | - | －ナイロンチューブ(黒) | 1 | 1 | 1 |
| 55 | - | －ナイロンチューブ(赤) | 1 | 1 | 1 |
| 56 | - | －ナイロンチューブ(青) | 1 | 1 | 1 |
| 67 | - | －ナイロンチューブ(白) | 1 | 1 | 1 |
| 66 | KA86100220 | －ホースクリップ | 2 | 2 | 2 |
| 57 | KA30220500 | 平座金 | 2 | 2 | 2 |
| 58 | KA10120508 | 十字穴付ナベ小ネジ | 2 | 2 | 2 |
| 62 | P2H402984 | ネームプレート | 1 | - | - |
| 62 | | ネームプレート | - | 1 | - |
| 62 | | ネームプレート | - | - | 1 |
| 63 | KA14549803 | 打込ミ鋲 | 2 | 2 | 2 |
| 64 | P2H300274 | 注意銘板 | 1 | 1 | 1 |
| 65 | P2H400465 | 結束バンド | 2 | 2 | 2 |
| 68 | KA81012100 | ニップル | 1 | 1 | - |
| 68 | KA81012700 | ニップル | - | - | 1 |
| 69 | P2H301409 | バルブ | 1 | 1 | - |
| 69 | P2H301410 | バルブ | - | - | 1 |
| 70 | P2H402978 | エルボ | 1 | 1 | 1 |
| 71 | P2H402405 | エルボ | 1 | 1 | 1 |

●印のついている部品は、消耗部品を示します。
部品番号のない部品は、個々に供給することはできません。

Copied digital data from https://www.endo-kogyo.co.jp/

## ■PCS – 1BV
## PCS – 2BV1
## PCS – 2BV2

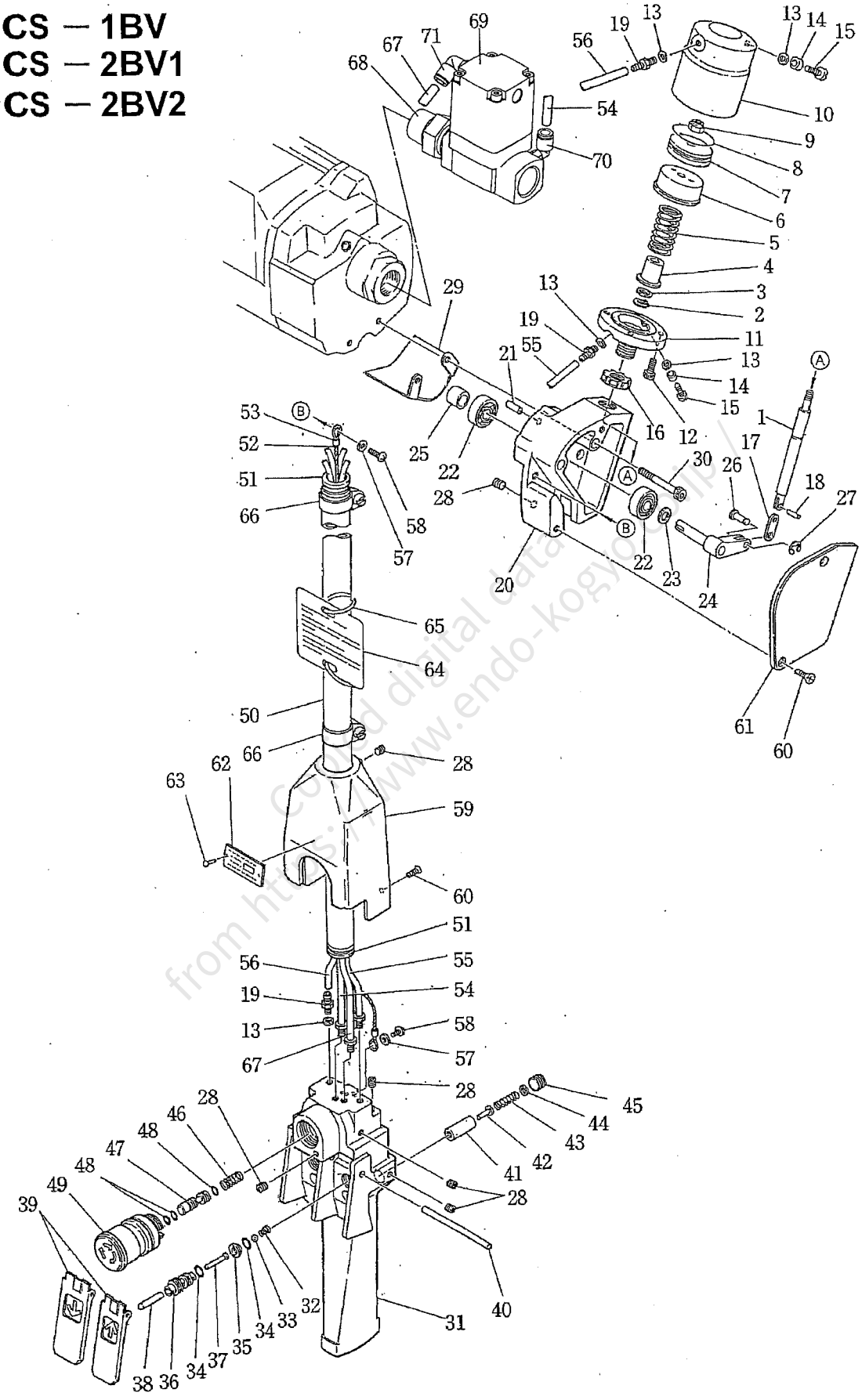


Copied digital data from https://www.endo-kogyo.co.jp/

Copied digital data
from https://www.endo-kogyo.co.jp /

**ENDO 遠藤工業株式会社**

〒959-1261　新潟県燕市秋葉町 3 丁目 14 番 7 号
TEL:0256-62-5133　FAX:0256-62-5772
https://www.endo-kogyo.co.jp

事業所情報につきましては、
二次元バーコードよりご確認ください。

**ENDO ENDO KOGYO CO., LTD.**

3-14-7, Akiba cho, Tsubame, Niigata 959-1261, Japan
https://www.endo-kogyo.co.jp/english TEL: 81-256-62-5133

- 本書ならびに本商品の仕様は改善のために予告なしに変更することがあります。
- 本書の内容の無断転載を禁止します。
- This manual and the specifications of this product are subject to change for improvement without advance notice.
- It is strictly prohibited to reprint or copy any information contained in this manual.