CRF型ケーブルリール

（屋内用小型）

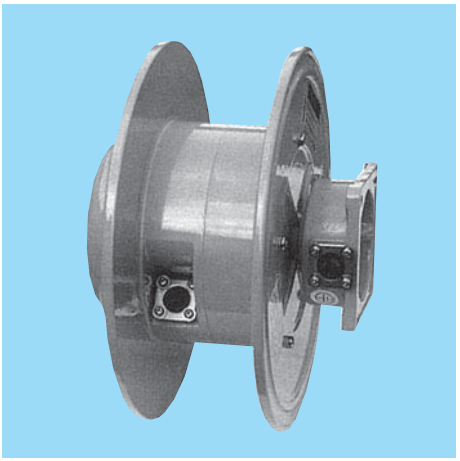

■型式の説明

CRF-11032

- CRF-11032
  - CRF：ケーブルリール
  - 1：フランジ型
  - 10：ドラムの大きさ
  - 3：ドラムカバーの大きさ
  - 2：スプリングの呼び

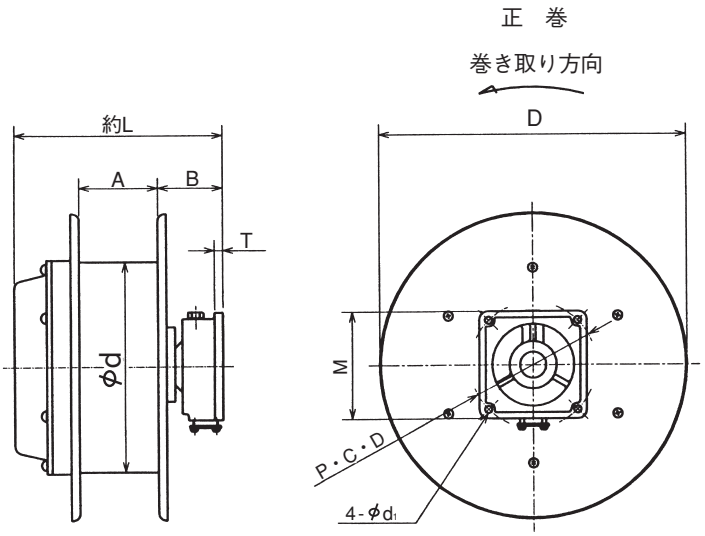

■スリップリング容量（定格電圧AC250V）

定格電流	極　数			
12A	3	4	6	8

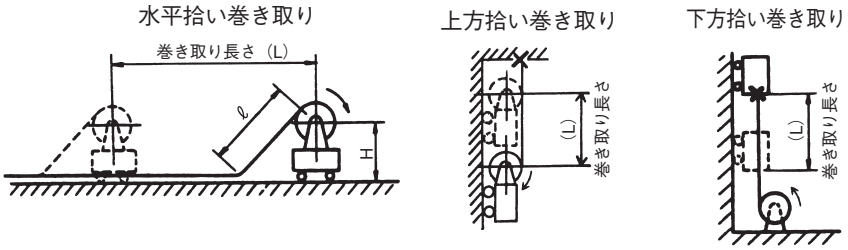

■極数によるL寸法増加　（単位：mm）

定格電流＼極数	3	4	6	8
12A	0	0	24	40

■仕様・外形寸法と最大巻き取り長さ(リール移動／水平・上方拾い巻き取り、リール固定／下方拾い巻き取り)

型　式	最　大トルク N・m{kgf・m}	最大巻き取り力 N{kgf}	スプリング総巻き数 n	巻き取り長さ(L)(m)			外　形　寸　法（mm）									質量（kg）
				φ11	φ13	φ14.5	D	d	A	B	L	M	P・C・D	T	d1	
CRF-11032	3.1{0.32}	39{4.0}	22	12	12	7	275	160	90	55	189	102	120	10	7	8
CRF-1105-1	4.9{0.5}	60{6.2}	17	7	6	5	240	160	90	55	189	102	120	10	7	8
CRF-1105	4.9{0.5}	60{6.2}	17		8	7	275	160	90	55	189	102	120	10	7	8

注）1.本表の巻き取り長さは、下記の条件にて計算してあります。
①ケーブルの種別……2PNCT
②巻き取り方法……リール移動／水平・上方拾い巻き取り、リール固定／下方拾い巻き取り
③巻き取り速度……40m/min以下
④リールの取り付け高さ……0.5m以下
2.上記選定条件にはガイドローラ、曲線巻、低温等の影響は考慮されていませんので、使用条件の厳しい時は余裕をとってください。
3.巻き取り速度の速い時、使用頻度の多い時は導体鋼心入り、耐震ケーブル等を使用してください。
4.巻き取り方向が逆巻の場合、型式の末尾に（-R）がつきます。全型式が対象となります。
5.その他特別仕様の場合は、別途打合せの上製作致します。